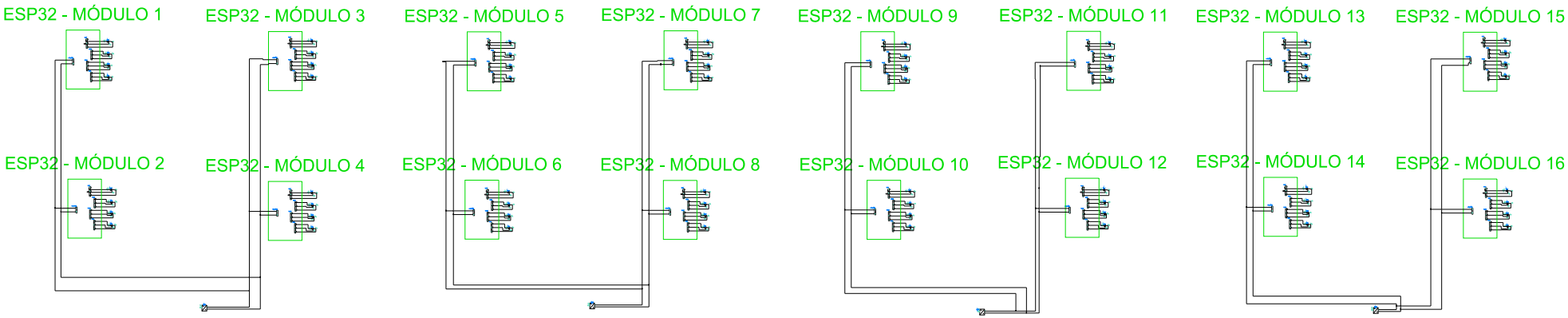
ESP32 - MÓDULO 1
ESP32 - MÓDULO 2
ESP32 - MÓDULO 3
ESP32 - MÓDULO 4
ESP32 - MÓDULO 5
ESP32 - MÓDULO 6
ESP32 - MÓDULO 7
ESP32 - MÓDULO 8
ESP32 - MÓDULO 9
ESP32 - MÓDULO 10
ESP32 - MÓDULO 11
ESP32 - MÓDULO 12
ESP32 - MÓDULO 13
ESP32 - MÓDULO 14
ESP32 - MÓDULO 15
ESP32 - MÓDULO 16